경쟁력

DURMA

PBF 시리즈
프레스 브레이크

- 사용 용이성
- 빠른
- 생산력
- 경쟁력
- 인체 공학적

durmazlar
Durma SM Korea Co.,Ltd.

DURMA 경쟁력

Durma 는 약 60 여 년의 경혁을 자랑하는 판금 기계 제조 및 공급업체로서 업계의 고충, 요구사항 및 기대 사항을 파악 및 인지하고 있습니다. 당사는 최신 기술을 연구하고 구현하는 동시에 제품 및 프로세스를 지속적으로 향상함으로써 고객의 높은 요구사항을 충족하기 위해 최선을 다합니다.

또한, 총 150,000m²의 생산 공장에서 1,000 여 명의 직원이 업계 최고의 가성비로 고품질 제조 솔루션을 제공하기 위해 전념하고 있습니다.

R&D 센터에서 개발된 혁신에서부터 전 세계 유통사가 제공하는 기술 지원에 이르기까지 Durma 는 업계 최고 파트너가 되고자 하는 한 가지 공통 목표를 가지고 정진합니다.

이러한 Durma 의 장비는 Durmazlar 라는 DURMA 브랜드 이름으로 전 세계에 공급됩니다.

1

첨단 기술,
현대화된 생산라인

2

최고품질의 부품

3

R&D 센터에서
설계된 고품질 장비

PBF 시리즈 프레스 브레이크

고객 중심 리더

Durma 는 고스트로크 및 3 교대 작업이 필요한 고객을 위한 월등한 장비를 설계했습니다. Durma 는 낮은 투자 비용, 효율성, 정밀성, 최소 유지비용을 통해 고객을 지원합니다.

PBF 시리즈는 회사에 혜택을 제공하고 생산 기준을 향상합니다.

경쟁력

귀사를 위한 "마법과도 같은 손길"

- 빠르고 생산적이며 완벽한 벤딩
- 낮은 투자 비용
- 고효율성
- 낮은 에너지 소비

정밀 벤딩, 경제적인 솔루션을 위한 완벽한 장비

DURMAZLAR R&D 센터 엔지니어의 전문성으로 개발되었습니다.
PBF 유압 프레스 브레이크는 혁신적인 솔루션으로 귀사를 향상합니다.

용이한 사용 | 경제성 | 효율성 | 신속성 | 신뢰할 수 있는 브랜드

DURMA 프레스 브레이크를 선택해야 하는 이유

- 빠르고 향상된 벤딩
- 견고한 장비 구조
- 높은 민감성 및 반복성
- 낮은 수리 비용
- 최첨단 장비
- 향상된 가치
- 신뢰할 수 있는 브랜드

다양한 기능 활용

투자를 위한 편리한 솔루션

PBF 유압 프레스 브레이크는 낮은 투자 비용, 높은 생산성 및 완벽한 성능/가성비가 특징으로 필요한 벤딩을 위한 모든 솔루션을 제공합니다.

일반 사양

· 높은 민감도, 응력 완화 강철 구조 본체, 수명이 긴 단일 블록 프레임
· *DURMA* 설계 및 저작권 보유 가이드 시스템
· 볼 스크류 및 선형 가이드가 후방 게이지 시스템에 완벽하게 통합
· 특수 강화 상부 도구를 통한 내구성 있는 장기 민감 벤딩
· 세그먼트 도구에 적합 특수 및 빠른 도구 홀딩 시스템
· 길고 깊은 벤딩에 민감한 솔루션
· 매우 정확한 선형 저울
· CE 안전 표준
· 환경 친화적, 효율적 및 완벽한 벤딩 조합

강력한 후방 게이지 시스템

- 정밀성
- 신뢰성
- 견고함

- 빠르고 높은 정밀성
- 신뢰할 수 있는 프로세스
- 각 점에서 조절 가능
- 내충격성
- 유지보수 필요없음

DURMA 후방 게이지를 선택해야 하는 이유?

가장 중요한 기능은 후방 게이지의 안정성 및 디자인이고 이를 통해 우수하고 정확한 제품을 생산할 수 있습니다.

선형 가이드를 통해 고속 **볼스크루** 후방 게이지 시스템 이동이 가능하여 후방 게이지의 긴 제품 수명, 향상된 민감도 및 강력한 부식 방지가 달성됩니다.

최고의 안정성을 달성하기 위한 단계가 있는 특수 설계 핑거 블록은 모든 종류의 굽힘 솔루션에서 활용될 수 있습니다.

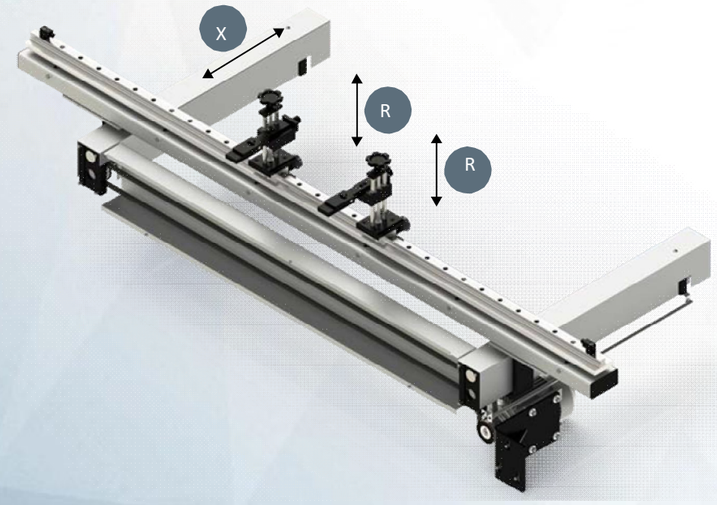

표준 후방 게이지
X CNC
R manuel

공구홀더및공구

고품질 유럽 클램핑 시스템 및 용이한 사용으로 벤딩 성능이 향상됩니다. 유럽 스타일 도구 홀더 및 Z 벤딩을 위해 좁은 테이블 형식으로 설계되었습니다.
DURMA 는 다양한 도구 옵션이 제공되는 솔루션 파트너입니다.

유럽형 클램핑 시스템

유럽 스타일 하단 공구(4V 다이)

빠른 릴리스 클램핑

DURMA 멀티 V 하부 도구

최고 품질 장비를 통한 안전하고 정확한 벤딩

크라우닝 시스템

수동 크라우닝 시스템은 굽힘을 단순화하고 각 굽힘 부품점으로 직선 굽힘이 가능합니다. 시밍을 수행할 필요가 없습니다.

수동 크라우닝 시스템

편리하게 교체할 수 있는 전면 시트 지지대

눈에 보이지 않는 정지 장치가 있는 견고한 지지 암이 하단 테이블에 장착되어 있습니다. 이를 통해 부품의 굽힘 길이가 필요한 경우 "핑거 팁" 측면을 조정할 수 있습니다. 빠르고 편리하며 정확한 소형 또는 대형 부품 공급을 위해 착탈이 편리하도록 장착되었습니다.

전면 지지 암 T 슬롯

CE 안전 시스템

당사의 장비는 CE 표준을 준수하여 설계되어 유압식, 전기식 높이 커버 및 레이저 조명 커튼으로부터 작업자를 보호합니다. 또한, 차광막을 통해 장비의 CE 안전성이 제공됩니다.

CE 레이저 안전 시스템

안정적인 상부 빔 이동

긴 판형 가이드 표면을 사용함으로써 지점 가이드의 모든 단점이 사라졌습니다. 100% 자유 벤딩 공간: 프레임 사이의 벤딩을 제거하는 가이드 시스템이 프레임 외부로 이동되었습니다.

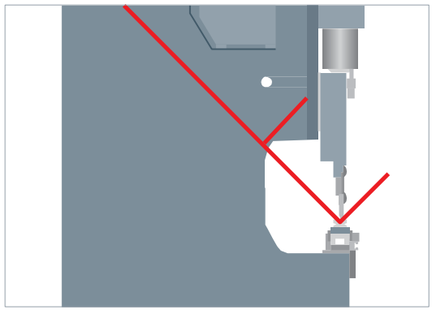

90 도 무한 굽힘

DURMA Touch

DT10 제어 장치

사용자 친화적인 인터페이스의 통합 제어...

- 터치 스크린으로 단면 생성
- 인터넷 연결을 통한 온라인 서비스
- 진단 모드
- 편리한 프로그래밍 페이지
- 자동 구부림 계산 및 목록 작성
- 도구 프로그래밍 및 라이브러리

- 자동 구부림 목록
- 작성 벤딩 저장
- 편리한 구부림 기능
- 2D 컬러 그래픽 디스플레이 및 시뮬레이션
- Linux 운영 체제
- D-Bend 오프라인 소프트웨어
- Tandem 호환
- 다양한 언어 옵션
- 인체 공학적 패널 디자인
- USB 포트, 백업 10" TFT 컬러 터치 스크린

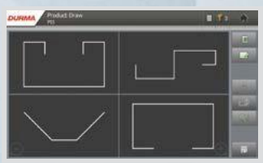

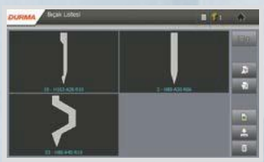

DT10 을 사용하면 단 한 번의 클릭으로 모든 솔루션을 이용할 수 있습니다.

알람 도움말 스크린

알람 도움말 스크린은 작업자가 단계별로 솔루션을 찾을 수 있도록 해줍니다. 이 모듈은 신속한 솔루션으로 작업자를 편리하게 해줍니다.

D-Bend 오프라인 소프트웨어

D-Bend 오프라인 소프트웨어는 회사 사무실에서 벤딩을 시뮬레이션할 수 있는 기능을 제공합니다. 도구를 생성할 수 있습니다. 생산에 지장을 주지 않고 새로운 프로그램을 만들 수 있습니다. 프로세스 시작 시 발생하는 오류뿐만 아니라 사전에도 오류를 찾을 수 있습니다. D-Bend 는 펼치기를 검사할 수 있습니다. 레이저, 펀치 및 플라즈마 장비를 위한 검증된 부품 도면을 작성하십시오.

신속한 서비스 및 예비 부품

DURMA 는 공인 인력 및 재고 예비 부품으로 최상의 서비스 및 예비 부품을 제공합니다. 당사의 숙련된 전문 서비스 인력은 항상 서비스를 제공할 준비가 되어 있습니다. 전문 교육 및 풍부한 활용 과정을 통해 당사 장비의 활용도를 높일 수 있습니다.

자문 회사

예비 부품

R&D 센터

AS 서비스

DURMA
솔루션 센터

서비스 계약

소프트웨어

교육

유연한 솔루션

PBF 시리즈 기술 사양

			PBF 2560	PBF 30120	PBF 30200
굽힘력	Ton		60	120	200
굽힘 길이	mm	A	2550	3050	3050
열 사이 거리	mm	B	2150	2550	2550
스트로크	mm	C	160	180	210
데이라이트	mm	D	350	375	445
스로트 깊이	mm	E	250	250	250
Y 축 빠른 속도	mm/sec		120	100	100
Y 축 작동 속도	mm/sec		9	9	7
Y 축 복귀 속도	mm/sec		70	77	73
테이블높이	mm	F	813	878	858
테이블너비	mm	G	104	104	104
X 축 작동 속도	mm/sec		250	250	250
X 축 이동	mm		500	500	500
모터 동력	kW		5,5	11	15
길이	mm	L	3250	3750	3750
너비	mm	W	1200	1230	1390
높이	mm	H	2350	2400	2500
개략적인 중량	kg		4200	5900	8160

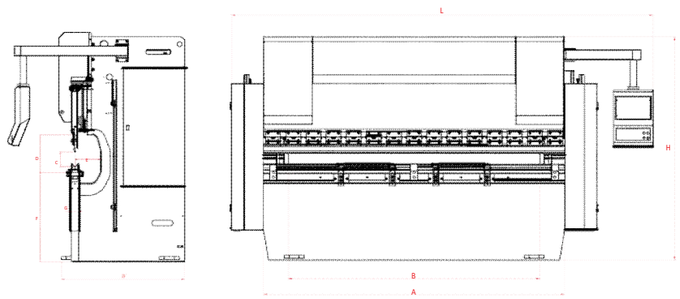

표준 및 옵션 장비

표준 장비

Y1, Y2, X - 3 축
제어 장치 - DT 10 터치 스크린 2D 그래픽(원격 제어)
수동 높이 조절 가능 핑거 블록
후방 게이지: 전동 및 선형 가이드 및 볼스크루
유럽형 클램핑 시스템
유럽형 하부 도구 홀더
T 슬롯 포함 지지 암
안전 측면 커버(비 CE)
특별 설계된 세계적인 유압 블록 및 밸브
세계적인 전자 장비

선택 사양 장비

D-Bend 오프라인 소프트웨어(3D 가져오기)
CE(Manuel F. AKAS II M FPSC-B-C(안전 PLC) 포함)
하부 도구 *DURMA* 멀티 V
유럽형 클램필 시스템 상부 도구
유럽형 하부 도구
빠른 릴리스 클램핑
수동 클라우닝
추가 핑거 블록
추가 지지 암(T 슬롯 포함)
오일 냉각제
해외 특수 포장

파이버 레이져

엔시티 펀칭기

플라즈마 컷팅기

앵글가공 라인

만능가공기

전기모터식 샤링기

DURMA

DURMA

절곡기

경사각조절 유압샤링기

평단 벤딩롤

프로파일 벤딩기

벤드쏘

코너 샤링기

DURMA

DURMA

오늘도, 내일도 항상 고객과 함께 합니다...

V	b	r_i	s(mm)																					
			0.5	0.8	1	1.2	1.5	1.8	2	2.5	3	3.5	4	4.5	5	6	7	8	9	10	12	15	18	20
6	5	1	■	■	■																			
8	6	1,3	■	■	■	■																		
10	7	1,7	■	■	■	■	■																	
12	9	2		■	■	■	■	■																
15	12	2,7			■	■	■	■	■															
20	15	3,3				■	■	■	■	■														
26	18	4,2					■	■	■	■	■													
30	22	5						■	■	■	■	■												
32	23	5,4							■	■	■	■	■											
37	25	5,8								■	■	■	■	■										
42	29	6,7									■	■	■	■	■									
45	32	7,5										■	■	■	■	■								
50	36	8,3											■	■	■	■	■							
60	43	10												■	■	■	■	■						
70	50	11,5													■	■	■	■	■					
80	57	13,5														■	■	■	■	■				
90	64	15															■	■	■	■	■			
100	71	17																■	■	■	■	■		
130	93	22																	■	■	■	■	■	
180	130	30																		■	■	■	■	■
200	145	33																			■	■	■	■
250	180	42																				■	■	■

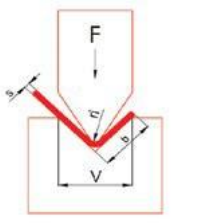

$$F = \frac{1{,}42 \times L \times Rm \times s^2}{1000 \times V} \text{ (Ton)}$$

F: 굽힘력(ton) L: 길이(mm) Ri: 내부 직경(mm Rm: 재료 인장력(daN/mm²) V: 채널 너비(mm) B: 최소 시트 굽힘 측면(mm) S: 두께(mm)

PBF 시리즈

프레스 브레이크

Durmazlar Makina San. Tic. A.Ş.는 별도의 고지 없이 카탈로그 값과 장비 기술 세부내용을 변경할 수 있는 권리가 있습니다.

DURMA SM KOREA
전화: 032-710-9269
팩스: 032-720-5569
durmasm@naver.com
www.durmasm.co.kr

durmazlar
Durma SM Korea Co.,Ltd.